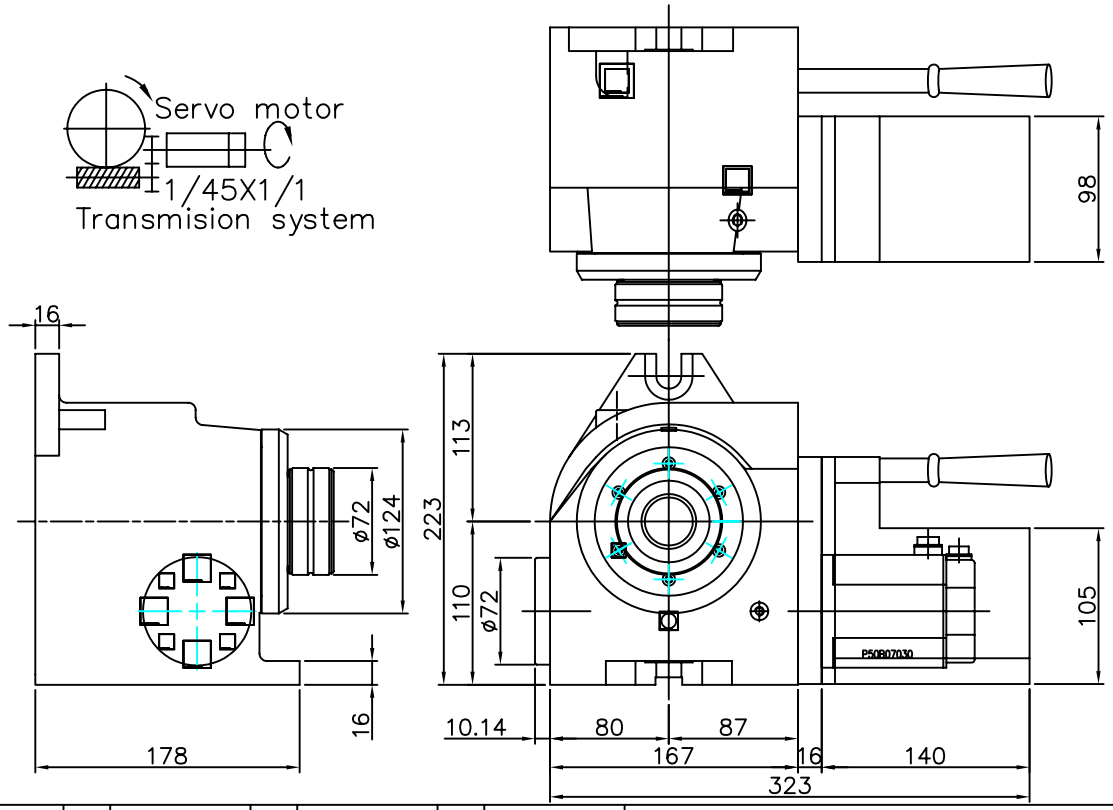

加工一般公差		製圖		設計		審核		PARKSON _ÅÛu~Ñ÷??½q					
1–4	ó0.05	日期	95/08/09	日期	95/08/09	日期	95/08/09						
4–16	ó0.07	製程						材質		比例	1:3.5	名稱	~?T
16–63	ó0.1							備料		件數		圖號	
63–250	ó0.2							熱處理		HRC		機種	DMNC–5CA
250–1000	ó0.3							表面處理		重量	kg		
1000–1500	ó0.5												