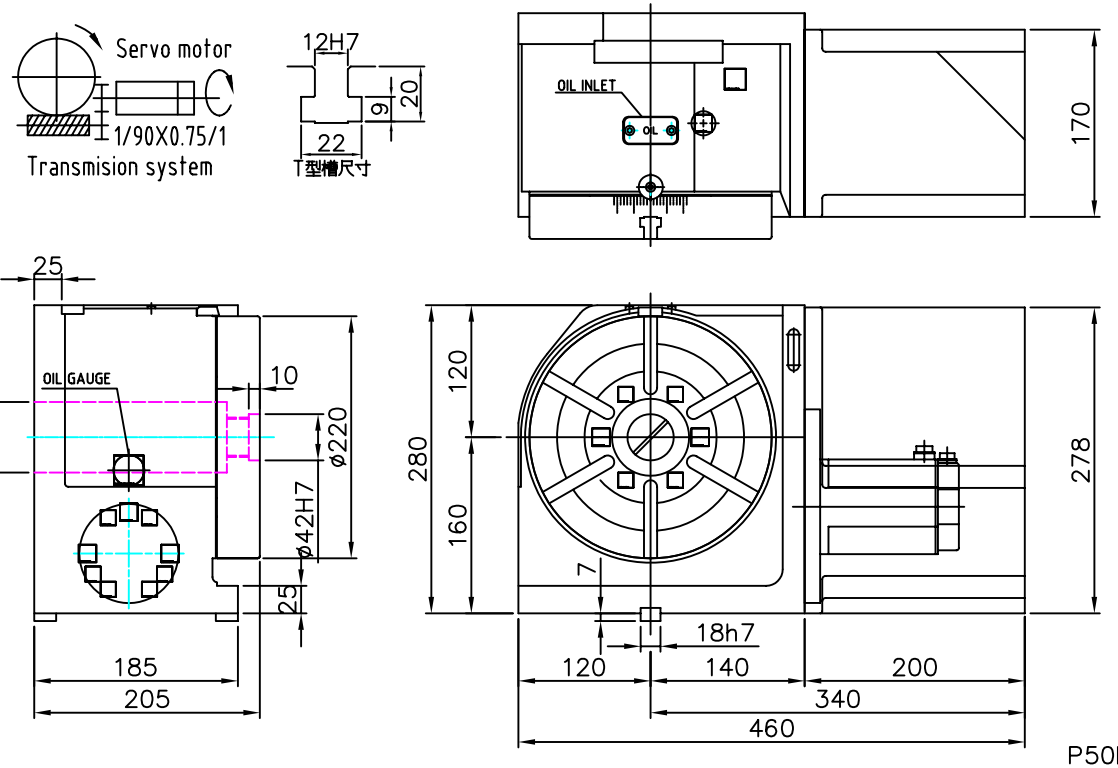

P50B08050?F

?Ç	1	2	3	4	5	6	7	@ ë	½ t	s Ì			[u		÷ è		÷ ø	DMNC−220R
s ~								Øodð	e\t				Õ è	HRc	ó Æ			
								1-4	±0.05	] P			Í±Bz		À÷Øo		ó ?	
?Ç	8	9	10	11	12	13	14	4-16	±0.07				ö B z		« q	kg	W Ù	~@?@Ï
s ~								16-63	±0.1	f Ö			w ?	HRc	__ÅÛu~Ñ÷??½q			
								63-250	±0.2				ñ ò					
								250-1000	±0.3									
								1000-1500	±0.5									